007.001.01

Rz20 (√)

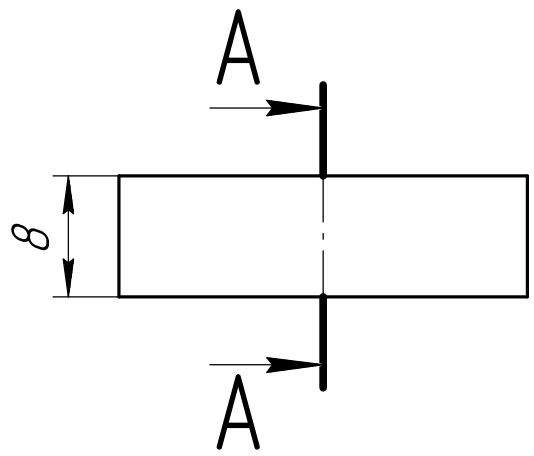

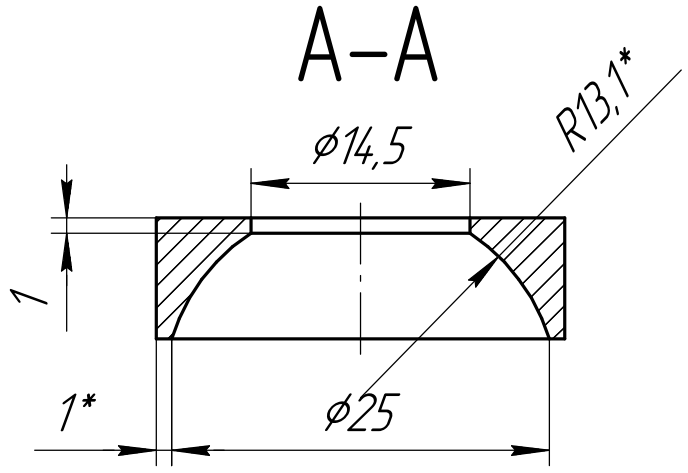

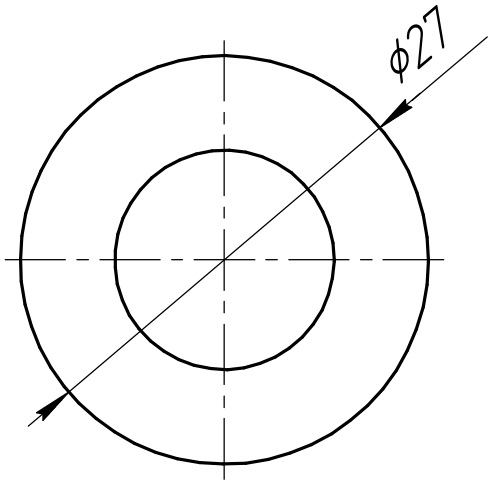

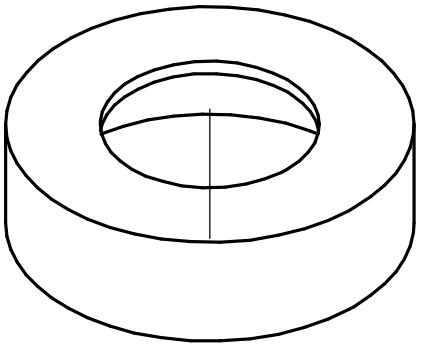

1 * – Размеры для справок

2 H12, h12, $\pm \frac{IT12}{2}$.

3 Допускается замена материала на AISI 304, AISI 316.

					007.001.01		
Изм.	Лист	№ докум.	Подп.	Дата	Фиксатор	Лит.	Масса: 0,02 / Масштаб: 2:1
Разраб.		Грицай М.А.				Лист	Листов 1
Пров.		Казаков Е.Н.					
Т.контр.							
					Круг 30-В1 ГОСТ 2590-2006 / 08Х18Н10 ГОСТ 5632-2014		
Н.контр.							
Утв.		Кондратьев В.В.					

Перв. примен. | Справ. № | Подп. и дата | Инв. № дубл. | Взам. инв. № | Подп. и дата | Инв. № подл.

Копировал | Формат А4